Unidade	mm

ISSUE NO:

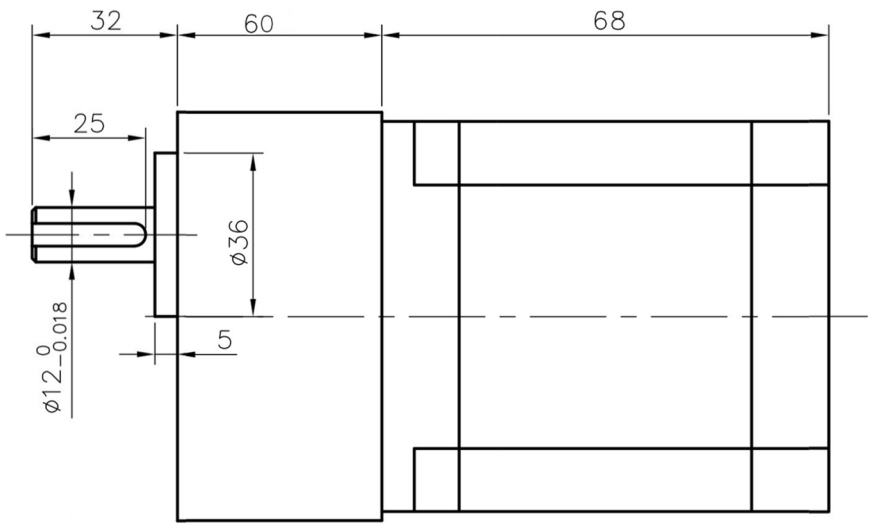

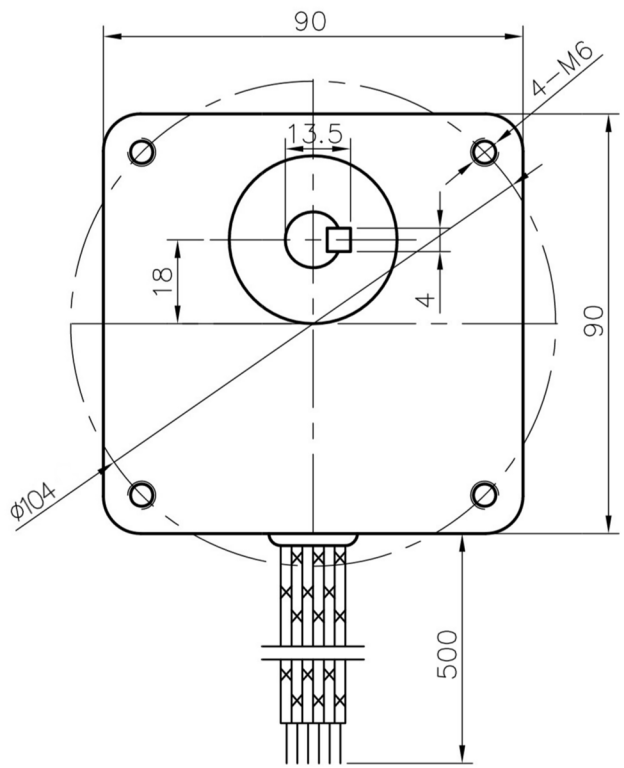

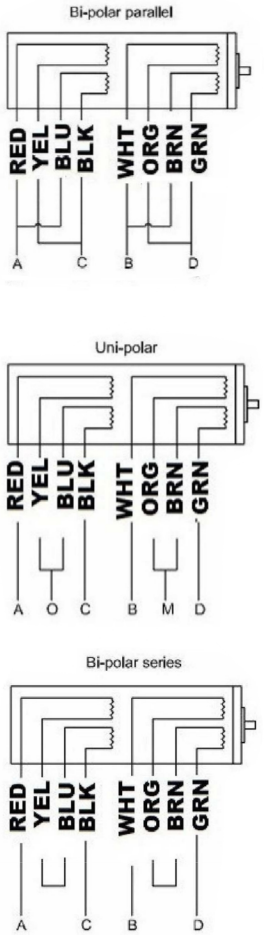

MOTOR SPECIFICATIONS				
Phase	4			
Step Angle	1.8			deg.
	Parallel	Unipolar	Series	
Voltage	2.7	3.92	5.5	V
Current	3.92	2.8	1.96	A
Resistence	0.7	1.4	2.8	± 10%Ω
Inductance	3.9	3.9	15.6	± 20%mH
Holding Torque	3.5	2.4	3.5	N.m
Insulation Class	B			
Mass	1.7			kg
Color	Blue			

GEARBOX SPECIFICATIONS	
Ratio	7.5
Number of gear trains	2
Length (mm)	60
Peak Torque	250 Kgf.cm
Backlash at Noload	4 deg
Housing Material	Metal
Bearing at Output	Ball Bearings
Max. Radial Load (12mm from flange)	≤ 910N
Max. Shaft Axial Load	≤ 580N
Efficency With Full Load	> 94%
Average Life Time	> 10000 HOURS

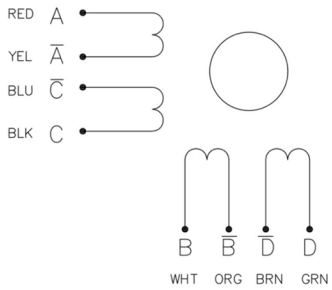

TOLERÂNCIA NÃO ESPECIFICADA NBR ISO 2768-1

>0,5 <3	>3 <6	>6 <30	>30 <120	>120 <400
±0,1	±0,1	±0,2	±0,3	±0,5

DIMENSÕES LINEARES

>0,5 <3	>3 <6	>6 <30
±0,2	±0,5	±0,1

CANTOS QUEBRADOS

>10	>10 <50	>6 <30	>30 <120
±1°	±0°30"	±0°20"	±0°10"

DIMENSÕES ANGULARES

ACTION TECHNOLOGY

Model No.	SM1.8-E8535GR7-CS	CHK'D	NILTON	28/05/2018
Código	432040006	REV 00	APP'D	
			DO NOT SCALE DRAWING	

Reservamos o direito de modificações sem o prévio aviso

CUSTOMER NO.

Unidade	mm

ISSUE NO:

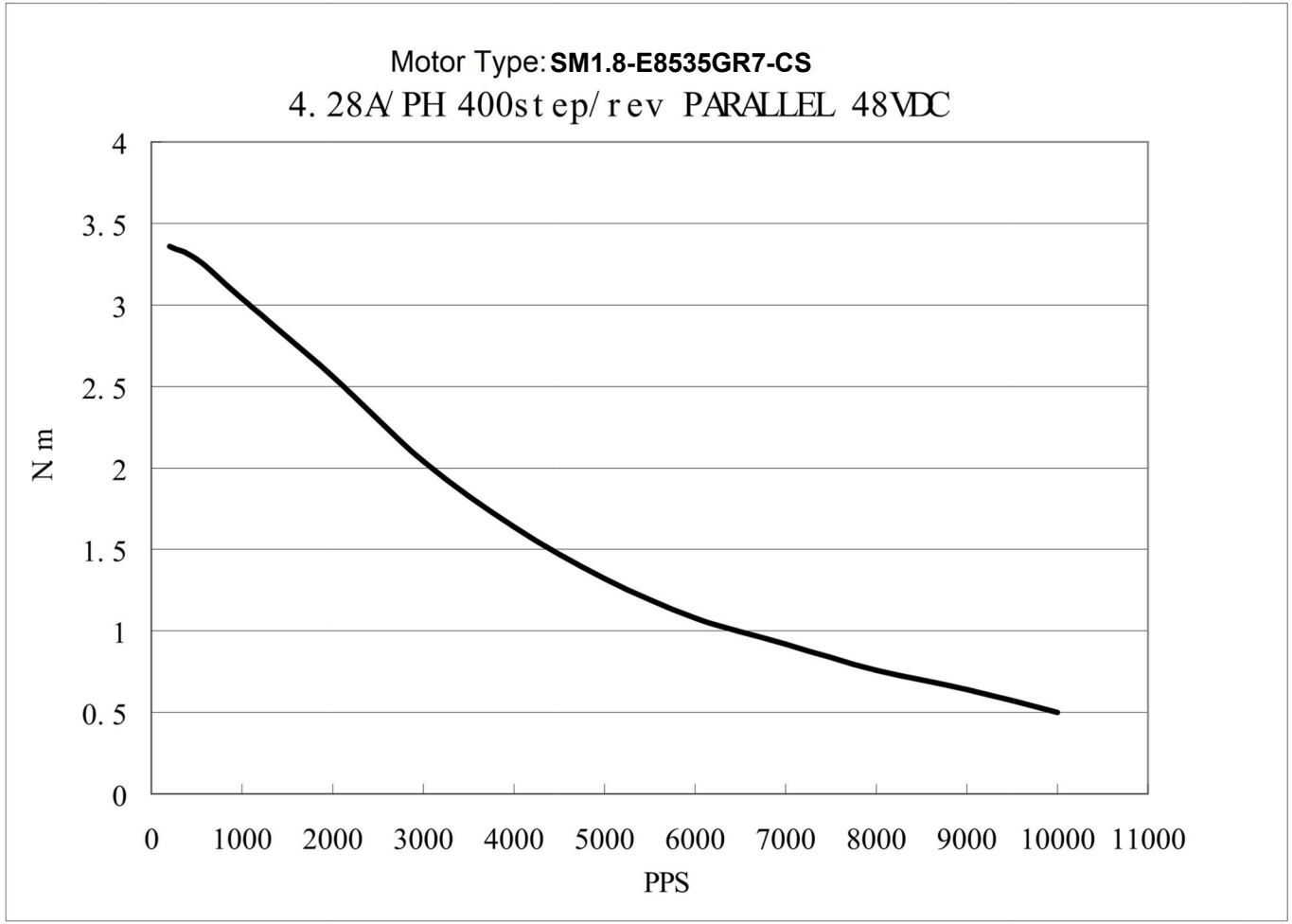

TOLERÂNCIA NÃO ESPECIFICADA NBR ISO 2768-1

>0,5 <3	>3 <6	>6 <30	>30 <120	>120 <400
±0,1	±0,1	±0,2	±0,3	±0,5

DIMENSÕES LINEARES

>0,5 <3	>3 <6	>6 <30
±0,2	±0,5	±0,1

CANTOS QUEBRADOS

>10	>10 <50	>6 <30	>30 <120
±1°	±0°30"	±0°20"	±0°10"

DIMENSÕES ANGULARES

ACTION TECHNOLOGY

Model No.	SM1.8-E8535GR7-CS	CHK'D	NILTON	28/05/2018
Código	432040006	REV 00	APP'D	DO NOT SCALE DRAWING

Reservamos o direito de modificações sem o prévio aviso

CUSTOMER NO.