Manual Montagem
Balcão 1 Porta Ref:.0507

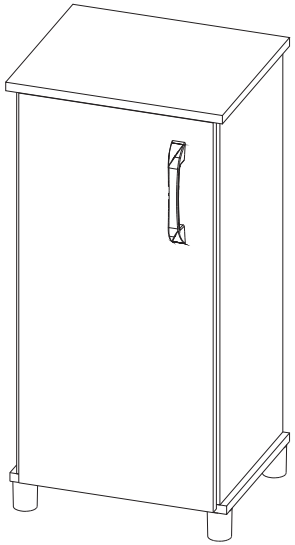

!!˝ẅΔ! { ê Ñêu! ẅ		
Cód	**Descrição**	**Quant**
1	Lateral	2
2	Tampo	1
3	Base	1
4	Porta	1
5	Costa	1
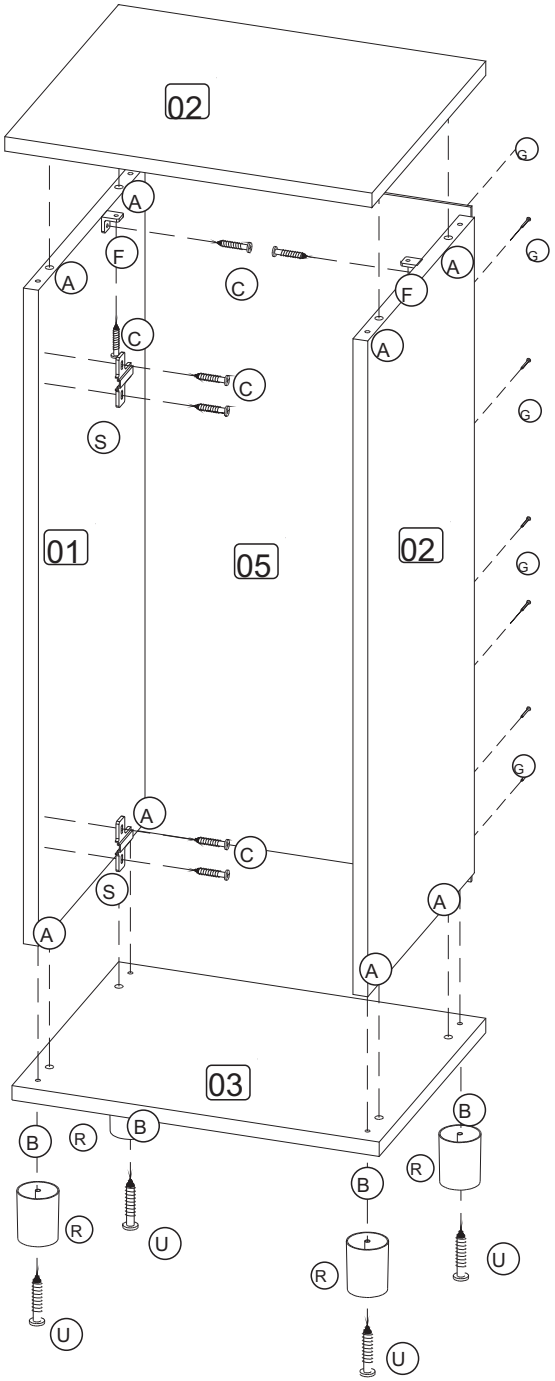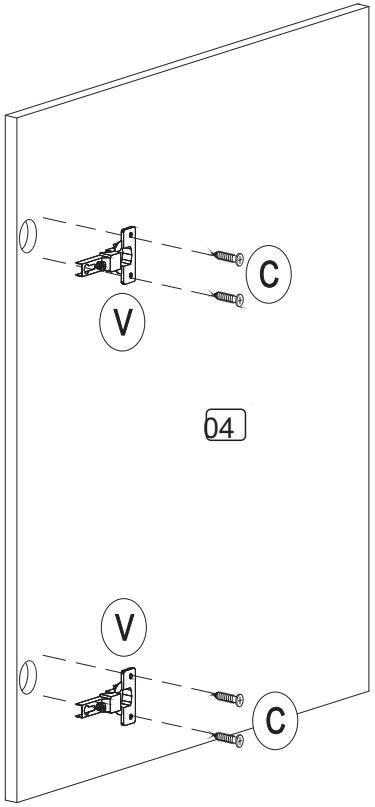
ACESSÓRIOS		
A	Cavilha 8 x 30	8
B	Parafuso 4,5x40 C.Flange	4
C	Parafuso 3,5x14 C.Chata	16
F	Cantoneira "L"	4
G	Prego 10 x 10 c/cabeça	30
R	Pé Plastico	4
S	Calco	2
U	Parafuso 4,5 x 40 C.Flange	4
V	Dobradiça	4