# MANUAL DO USUÁRIO

*BOMBAS DE ÁGUA PARA PISCINA* **AQUAFLOW**

- **135** **(8,1m³/h)** - 1/4CV - 127V - 220V
- **165** **(9,9m3/h)** - 1/3CV - 127V - 220V
- **235** **(14,1m3/h)** - 1/2CV - 127V - 220V
- **250** **(15m3/h)** - 3/4CV - 127V - 220V
- **300** **(24,65m3/h)** - 1CV - 127V - 220V
- **500** **(30m3/h)** - 2CV - 127V - 220V

# INTRODUÇÃO

Parabéns por adquirir a Bomba de água para piscina da Komeco, desenvolvida para oferecer maior conforto e bem-estar.

Trabalhamos com produtos que possuem alta tecnologia, garantido mais durabilidade e segurança.

Leia cuidadosamente as instruções e recomendações contidas neste manual para o uso correto do equipamento, sempre observando as indicações de segurança e seguindo as instruções para prevenir acidentes e/ou ferimentos.

Para que a bomba de água para piscina tenha ótimo desempenho e vida útil, dependem do cumprimento destas informações e dos cuidados aplicados pelo instalador e pelo consumidor.

Mantenha este manual e demais documentações pertinentes em um local adequado e de fácil acesso para a utilização dos operadores.

**SAC**

**4007 1806**
**(Capitais e regiões metropolitanas)**

**0800 701 4805**
**(Demais localidades)**

Informações (telefone, endereço, etc) sobre Assistências Técnicas Credenciadas KOMECO ou Instaladores Credenciados podem ser obtidas através do SAC (0800 701 4805) ou da página oficial KOMECO - www.komeco.com.br.

**ATENÇÃO**

**Antes de solicitar a instalação de seu aparelho leia todo o conteúdo deste manual.**

A garantia extendida é concedida através de Assistências Técnicas Credenciadas KOMECO, para saber mais consulte o termo de garantia.

Este aparelho deve ser instalado em acordo com o disposto nas normas vigentes e manual de usuário, se o aparelho for instalado em desacordo perde o direito a garantia KOMECO.

Este manual está sujeito a alterações sem aviso prévio, para se ter acesso a novas versões acesse: www.komeco.com.br

# ÍNDICE

1. DETALHES DA BOMBA DE ÁGUA PARA PISCINA AQUAFLOW ..... 05
2. VISTA EXPLODIDA ..... 05
3. TABELA TÉCNICA ..... 06
4. LOCAL DE INSTALAÇÃO ..... 09
5. INSTALAÇÃO HIDRÁULICA ..... 09
6. INSTALAÇÃO ELÉTRICA ..... 12
7. FALHAS COMUNS E MÉTODOS DE SOLUÇÃO ..... 15
8. INFORMAÇÕES IMPORTANTES ..... 16
9. CONEXÃO AQUAFLOW AO SISTEMA CONNECT KOMECO ..... 17
10. INTERFACE WEB EMBARCADA ..... 20
11. RESET WI-FI ..... 20
12. TERMO DE GARANTIA ..... 21
13. AUTENTICAÇÃO DE INSTALAÇÃO ..... 23

**Versão: Mai/2024**

# 1. DETALHES DA BOMBA DE ÁGUA PARA PISCINA AQUAFLOW

### CORPO DA BOMBA

Bomba de água construída em material termoplástico de alta qualidade, eliminando problemas de corrosão e isolando o motor elétrico das partes em contato com água.

Contém base para fixação e calço traseiro que evita vibrações.

Para facilitar a manutenção, o conjunto motor, rotor e selo mecânico pode ser desmontado simplesmente removendo-se os parafusos, não sendo necessário desconectar-se a bomba da sua tubulação hidráulica.

### ROTOR

Rotor centrifugo fechado construído em plástico de engenharia, não requer ajuste para manter a eficiência do equipamento.

### SELO MECÂNICO

O selo mecânico, responsável pela vedação interna da bomba, entre o eixo do motor e o rotor construído em cerâmica, grafite e borracha, não requer maiores cuidados até que qualquer vazamento pelo eixo mostre ser necessária sua substituição/troca.

### TAMPA DO PRÉ-FILTRO

Construída com termoplástico transparente, permitindo que possa ser feita a inspeção do cesto coletor sem removê-lo.

**ATENÇÃO!**
Em hipótese alguma o motor elétrico pode ser exposto a água, sob pena de queima e perda de garantia.

# 2. VISTA EXPLODIDA

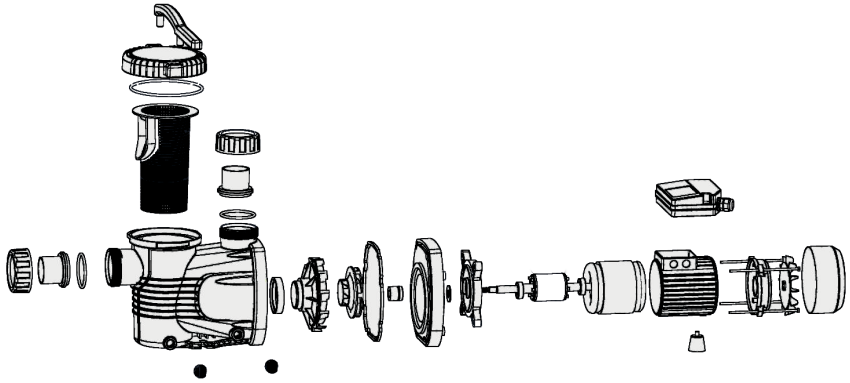

# 3. TABELA TÉCNICA

| Código | Modelo | Código de barra |
|---|---|---|
| 3502510013 | BOMBA DE ÁGUA AQUAFLOW 135 1/4CV - 220V | 7899369839382 |
| 3502510014 | BOMBA DE ÁGUA AQUAFLOW 135 1/4CV - 127V | 7899369839399 |
| 3502510015 | BOMBA DE ÁGUA AQUAFLOW 165 1/3CV - 220V | 7899369839405 |
| 3502510016 | BOMBA DE ÁGUA AQUAFLOW 165 1/3CV - 127V | 7899369839412 |
| 3502510017 | BOMBA DE ÁGUA AQUAFLOW 235 1/2CV - 220V | 7899369839429 |
| 3502510018 | BOMBA DE ÁGUA AQUAFLOW 235 1/2CV - 127V | 7899369839436 |
| 3502510019 | BOMBA DE ÁGUA AQUAFLOW 250 3/4CV - 220V | 7899369840760 |
| 3502510020 | BOMBA DE ÁGUA AQUAFLOW 250 3/4CV - 127V | 7899369840753 |
| 3502510021 | BOMBA DE ÁGUA AQUAFLOW 300 1CV - 220V | 7899369839443 |
| 3502510022 | BOMBA DE ÁGUA AQUAFLOW 300 1CV - 127V | 7899369839450 |
| 3502510023 | BOMBA DE ÁGUA AQUAFLOW 500 2CV - 220V | 7899369839467 |
| 3502510024 | BOMBA DE ÁGUA AQUAFLOW 500 2CV - 127V | 7899369839474 |
| 3502510001 | BOMBA DE AGUA AQUAFLOW 135 1/4CV 220V – CONNECT | 7899369844836 |
| 3502510002 | BOMBA DE AGUA AQUAFLOW 135 1/4CV 127V – CONNECT | 7899369844843 |
| 3502510003 | BOMBA DE AGUA AQUAFLOW 165 1/3CV 220V – CONNECT | 7899369844850 |
| 3502510004 | BOMBA DE AGUA AQUAFLOW 165 1/3CV 127V – CONNECT | 7899369844867 |
| 3502510005 | BOMBA DE AGUA AQUAFLOW 235 1/2CV 220V – CONNECT | 7899369844874 |
| 3502510006 | BOMBA DE AGUA AQUAFLOW 235 1/2CV 127V – CONNECT | 7899369844881 |
| 3502510007 | BOMBA DE AGUA AQUAFLOW 250 3/4CV 220V – CONNECT | 7899369844898 |
| 3502510008 | BOMBA DE AGUA AQUAFLOW 250 3/4CV 127V – CONNECT | 7899369844904 |
| 3502510009 | BOMBA DE AGUA AQUAFLOW 300 1CV 220V – CONNECT | 7899369844911 |
| 3502510010 | BOMBA DE AGUA AQUAFLOW 300 1CV 127V – CONNECT | 7899369844928 |
| 3502510011 | BOMBA DE AGUA AQUAFLOW 500 2CV 220V – CONNECT | 7899369844935 |
| 3502510012 | BOMBA DE AGUA AQUAFLOW 500 2CV 127V – CONNECT | 7899369844942 |

| Modelo | AQUAFLOW 135 1/4CV | AQUAFLOW 165 1/3CV |
|---|---|---|
| Tensão nominal (V) | 127 - 220 | 127 - 220 |
| Corrente de Operação - A | 2,70 / 1,5 | 3,6 / 2,05 |
| Potência mecânica (W) | 185 (1/4CV) | 250 (1/3CV) |
| Frequência (Hz) | 60 | 60 |
| Acionamento | Manual | Manual |
| Pressão máxima (m.c.a.) | 8,5 | 10 |
| Vazão máxima ($m^3/h$) | 8,1 (135L/min) | 9,9 (165L/min) |
| Pressão máxima na sucção (m.c.a) | 30 | 30 |
| Temp. de trabalho da água (°C) | 45 | 45 |
| Temp. máx. ambiente (ºC) | 45 | 45 |
| Nível de ruído (dB) | 55 | 55 |
| Conexões entrada/saída (pol) | 1.1/2” x 1.1/2” (50mm) ABS | 1.1/2” x 1.1/2” (50mm) ABS |
| Dimensões do produto (LxAxP) (mm) | 430x190x180 | 430x190x180 |
| Dimensões embalagem unit (LxAxP)(mm) | 450x210x210 | 450x210x210 |
| Peso líquido (kg) | 4,60 | 5,00 |
| Peso bruto (kg) | 5,20 | 5,60 |
| Rotação (rpm) | 3450 | 3450 |
| Voluta | PP + Fibra | PP + Fibra |
| Rotor | Noryl (PPO) | Noryl (PPO) |
| Selo mecânico | Grafite/cerâmica | Grafite/cerâmica |
| Grau de proteção | IP44 | IP44 |

| Modelo | AQUAFLOW 235 1/2CV | AQUAFLOW 250 3/4CV |
|---|---|---|
| Tensão nominal (V) | 127 - 220 | 127 - 220 |
| Corrente de Operação - A | 4,35 / 2,10 | 6,25 / 3,50 |
| Potência mecânica (W) | 370 (1/2CV) | 550 (3/4CV) |
| Frequência (Hz) | 60 | 60 |
| Acionamento | Manual | Manual |
| Pressão máxima (m.c.a.) | 11 | 11,5 |
| Vazão máxima ($m^3/h$) | 14,5 (241L/min) | 15 (250L/min) |
| Pressão máxima na sucção (m.c.a) | 30 | 30 |
| Temp. de trabalho da água (°C) | 45 | 45 |
| Temp. máx. ambiente (ºC) | 45 | 45 |
| Nível de ruído (dB) | 55 | 55 |
| Conexões entrada/saída (pol) | 1.1/2” x 1.1/2” (50mm) ABS | 1.1/2” x 1.1/2” (50mm) ABS |
| Dimensões do produto (LxAxP) (mm) | 430x190x180 | 430x190x180 |
| Dimensões embalagem unit (LxAxP)(mm) | 450x210x210 | 450x210x210 |
| Peso líquido (kg) | 5,30 | 5,50 |
| Peso bruto (kg) | 5,85 | 5,9 |
| Rotação (rpm) | 3450 | 3450 |
| Voluta | PP + Fibra | PP + Fibra |
| Rotor | Noryl (PPO) | Noryl (PPO) |
| Selo mecânico | Grafite/cerâmica | Grafite/cerâmica |
| Grau de proteção | IP44 | IP44 |

| Modelo | AQUAFLOW 300 1CV | AQUAFLOW 500 2CV |
|---|---|---|
| Tensão nominal (V) | 127 - 220 | 127 - 220 |
| Corrente de Operação - A | 6,60 / 3,40 | 14,45 / 8,20 |
| Potência mecânica (W) | 750 (1CV) | 1500 (2CV) |
| Frequência (Hz) | 60 | 60 |
| Acionamento | Manual | Manual |
| Pressão máxima (m.c.a.) | 14 | 16 |
| Vazão máxima ($m^3/h$) | 24,65 (410L/min) | 30 (500L/min) |
| Pressão máxima na sucção (m.c.a) | 30 | 30 |
| Temp. de trabalho da água (°C) | 45 | 45 |
| Temp. máx. ambiente (ºC) | 45 | 45 |
| Nível de ruído (dB) | 55 | 55 |
| Conexões entrada/saída (pol) | 2” x 2” (60mm) ABS | 2” x 2” (60mm) ABS |
| Dimensões do produto (LxAxP) (mm) | 550x260x220 | 610x260x220 |
| Dimensões embalagem unit (LxAxP)(mm) | 590x280x220 | 630x280x220 |
| Peso líquido (kg) | 8,90 | 14,32 |
| Peso bruto (kg) | 9,50 | 15,16 |
| Rotação (rpm) | 3450 | 3450 |
| Voluta | PP + Fibra | PP + Fibra |
| Rotor | Noryl (PPO) | Noryl (PPO) |
| Selo mecânico | Grafite/cerâmica | Grafite/cerâmica |
| Grau de proteção | IP44 | IP44 |

## CURVA DE DESEMPENHO

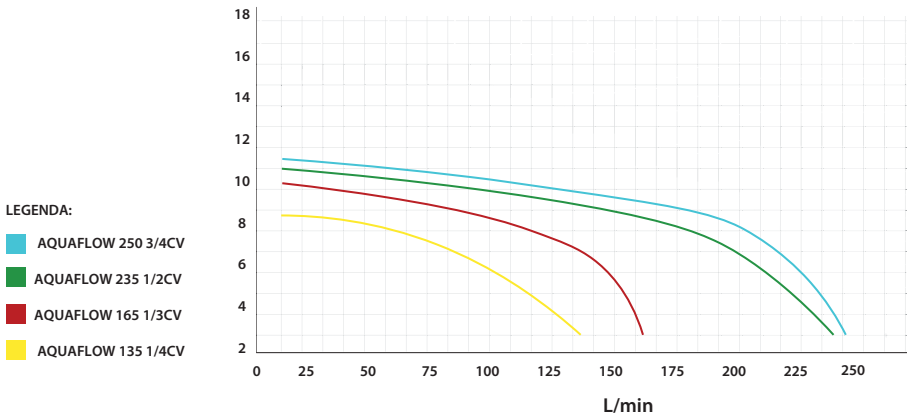

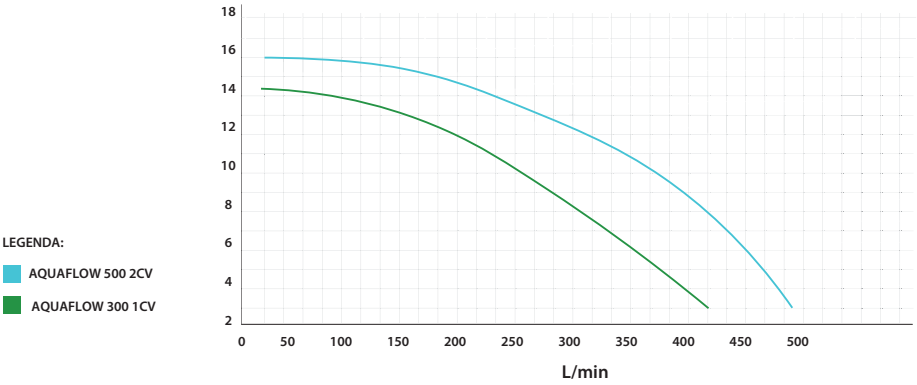


# 4. LOCAL DE INSTALAÇÃO

Instale a bomba de água o mais próximo possível da piscina, com fácil acesso, em local coberto, iluminado, ventilado, seco e abrigado das intempéries, e que possibilite o acesso para eventual manutenção futura.

**IMPORTANTE!**
No interior da casa de máquina, deve ter dreno adequado para escoamento de água, pois eventuais inundações em decorrência de vazamento nas tubulações poderão provocar danos ao motor elétrico e reduzir sua vida útil, não coberto pela garantia do fabricante.

A instalação da bomba de água na casa de máquina, deverá ter uma distância (mínimo 30cm) entre a parte traseira do motor elétrico e qualquer objeto que possa interferir na saída do ar (renovação de ar).

# 5. INSTALAÇÃO HIDRÁULICA

**IMPORTANTE!**
Toda instalação hidráulica de piscinas deverá seguir as normas que constam na ABNT prescritas na NBR 10.339. Seguir a norma em questão, bem como, os tópicos de procedimentos citados e mencionados neste manual em questão. A empresa não se responsabiliza por instalações que estejam em desacordo com o que estiver prescrito na norma, que podem acarretar desde danos a equipamentos e acessórios, até graves acidentes.
É obrigatória a instalação de no mínimo 2 ralos de fundo em qualquer piscina, interligados ao skimmer, independentemente do formato ou tamanho do sistema.

A distância entre os mesmos deverá ser de no mínimo 1,5 m e a velocidade máxima nos drenos não deverá ultrapassar 0,5 m/s.

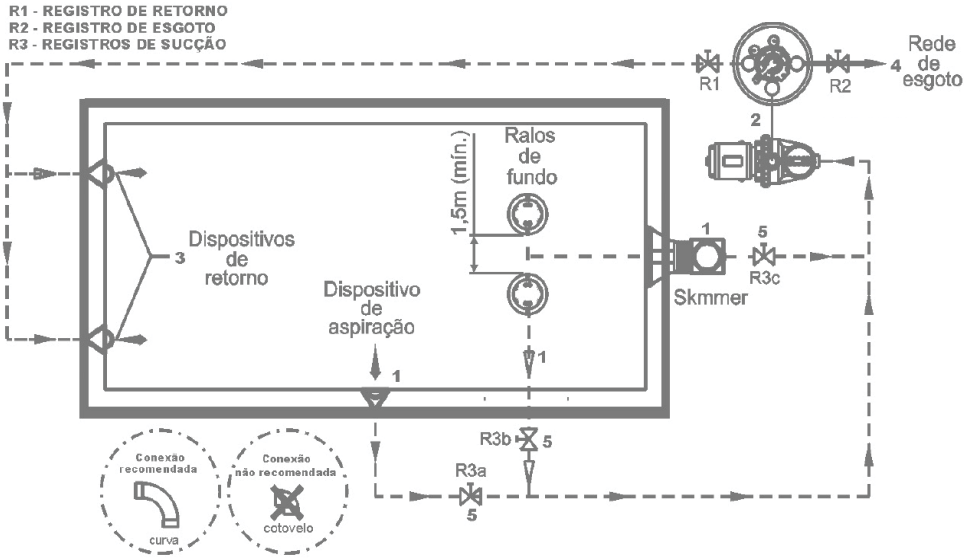


O filtro de areia e a bomba de água são equipamentos que devem ser posicionados em local próximo da piscina para diminuir as perdas na tubulação de sucção da bomba. Uma perda de carga elevada pode exigir uma motobomba de maior potência/eficiência.

A bomba de água deve ser instalada preferencialmente abaixo do nível da água da piscina (afogada).

Caso não seja possível, procure instalar a bomba de água no máximo a 1 m acima do nível da água. Se a altura da sucção for maior que 1,5 m ou a extensão da tubulação de sucção acima do nível da água for maior do que 3 m de comprimento, recomenda-se o uso de uma válvula de retenção no tubo de sucção, no nível da água ou abaixo do nível. Este sistema facilita a operação da bomba, mantendo sempre cheio de água o tubo de sucção.

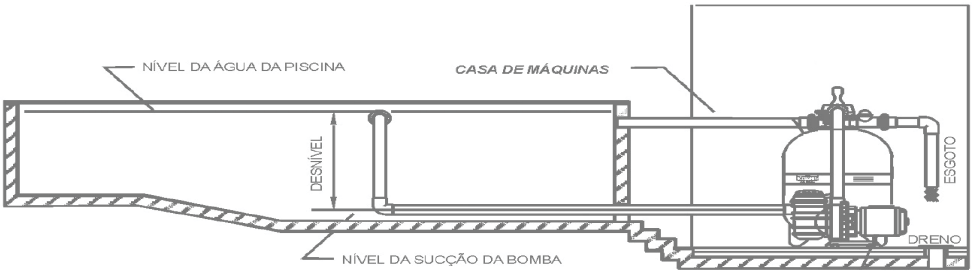

## RECOMENDAÇÕES DE INSTALAÇÕES HIDRÁULICAS

A bomba de água possui conexões de entrada e saída própria para tubos de PVC colável de 50mm de diâmetro.

Em função do comprimento da tubulação, pode ser necessário o uso de tubos de diâmetro maiores que 50mm para diminuir a perda de carga no sistema hidráulico. A tubulação hidráulica ideal deve ser mais curta e reta possível, evitando o uso excessivo de conexões e derivações.

Toda tubulação hidráulica deve ser ancorada/apoiada para evitar esforços desnecessários sobre a bomba de água.

• Registros, válvulas e conexões devem permitir a retirada do filtro de areia e bomba de água;

• Disponibilizar na instalação no mínimo dois dispositivos para sucção, uma vez que que a sucção não pode ser feita por apenas um dispositivo;

• Evitar a utilização de cotovelos;

• Conexões para o sistema devem ser de tubo de PVC, recomendados pelo fabricante;

• Cuidado com o excesso de cola ao instalar as uniões nos bocais da válvula ou da bomba. O acúmulo de cola poderá danificar o distribuidor da válvula do filtro ou as peças internas da bomba de água;

• Ao instalar um aquecedor ( Bomba de Calor), recomendamos a instalação de uma outra bomba de água que trabalhe exclusivamente com o aquecedor;

• Colocar no mínimo 01 (um) ralo de fundo (dreno) na casa de máquinas, para que os equipamentos elétricos não sejam danificados numa possível inundação;

• Efetuar a limpeza do cesto do pré-filtro sempre após a utilização;

• Desligar a bomba sempre quando for alterar a função do filtro de areia;

• Antes de ligar o motor, verificar se o registro (entrada e saída) da bomba está aberto;

## AQUECIMENTO DE PISCINA

Ao instalar um aquecedor de piscina, recomendamos a instalação de uma outra bomba que trabalhe sozinha com o aquecedor, pois o trocador de calor (aquecedor de piscina) é instalado na tubulação de retorno da piscina logo após a válvula do filtro; por esse motivo terá a sua vida útil comprometida, pelo excesso de pressão e retenção de água.

Também é aconselhável ter um sistema “by-pass” entre a tubulação de entrada e saída do trocador de calor. (verificar instruções de instalação do fabricante de aquecedor de piscinas).

Confira toda nossa linha de equipamentos para aquecimento de água para piscina. www.komeco.com.br

**IMPORTANTE!**
Qualquer outro tipo de produto instalado na saída do tanque que aumente a sua pressão interna fará com que os equipamentos sofram qualquer tipo de quebra ou outro tipo de deformação que acarretará a perda da garantia.

# 6. INSTALAÇÃO ELÉTRICA

A instalação elétrica deve ser realizada por profissional capacitado e estar de acordo com a legislação e normas técnicas vigentes.

O condutor de aterramento deverá estar conectado a um sistema de aterramento adequado. Para sistema de aterramento adequado, deve ser atendido conforme norma NBR5410 da ABNT, constituído pela armadura das fundações da edificação ou por eletrodos de aterramento.

Todo motor requer chave disjuntor ou chave seccionada dotada de fusíveis.

A ligação elétrica entre o motor e os cabos de ligação deve seguir as informações que estão contidas na placa de identificação do motor e o esquema elétrico do mesmo.

Após concluída a instalação elétrica, verifique o sentido de rotação do eixo do motor, acionando e desligando imediatamente o motor. O sentido correto é horário (visão traseira do motor).

**OBRIGATÓRIO!**
Uso de DR - disjuntor de segurança de alta sensibilidade - corrente diferencial - residual / nominal não superior a 30 mA. A sua não instalação implicará na perda de garantia do produto. A não utilização deste dispositivo pode ocasionar choque no contato com a água, que pode ser fatal para adultos e crianças.

**IMPORTANTE:**
- Nunca deixe a bomba de água funcionar sem água no seu interior (evita danificar o selo mecânico e o rotor);
- Nunca deixe a bomba de água funcionar com os registros fechados (exceto na operação fechar seguindo o tempo máximo indicado na operação);
- Limpar o cesto coletor do pré-filtro sempre que necessário;
- Antes de acionar a motobomba, verifique se a tampa do pré-filtro está bem fixada/ fechada e se as conexões estão bem colocadas e acopladas;
- Qualquer entrada de ar provocará ruído no conjunto.

## OPERAÇÃO DO SISTEMA

Normalmente o conjunto filtro de areia/ bomba de água requer poucos cuidados com manutenção uma vez instalado corretamente respeitando todos os procedimentos deste manual.

• Se a bomba de água for utilizada em conjunto com um filtro de areia para piscinas, proceda de acordo com o manual de instruções fornecido com o filtro de areia;

• Antes de efetuar o acionamento da bomba de água, coloque água no pré-filtro caso a bomba tenha sido instalada acima do nível da água, remova a tampa do pré-filtro e encha-o com água até o nível do bocal de sucção. Reponha a tampa e aperte;

• Se a bomba estiver instalada abaixo do nível da água (afogada), apenas abra os registros das tubulações de sucção e descarga para preenchê-la com água;

• Não mude a posição da alavanca do filtro de areia com a bomba de água em funcionamento;

• Antes de ligar a bomba de água verifique a operação indicada na alavanca do filtro de areia;

• É obrigatório a instalação de no mínimo 2 ralos de fundo interligados sem registro, independente do formato ou tamanho da piscina;

• A velocidade máxima nos drenos não deverá ultrapassar 0,5m/s e os mesmos deverão ter interligação com o skimmer.

• A aspiração, recirculação, drenagem ou qualquer operação que necessite da sucção dos drenos ou dispositivos deverão ser realizadas sem a presença de banhistas no interior da piscina;

• Após a operação todos os registros de sucção deverão ser fechados;

• A sucção não deve ser feita somente pelos dois drenos de fundo, exceto na drenagem ou esvaziamento total da piscina, neste caso, a mesma não deve ser usada por banhistas.

NUNCA DEIXE A BOMBA FUNCIONAR SEM ÁGUA OU COM OS REGISTROS FECHADOS (o aquecimento da água contida no seu interior pode deformar as peças da bomba de água e a tubulação de PVC, também pode danificar o selo mecânico).

A imagem abaixo representa um exemplo típico de instalação hidráulica em um sistema de piscina.

Para usufruir mais ainda desta praticidade e segurança, verifique atentamente sua instalação, identifique cada registro e acompanhe a planilha de operações para obter a maneira exata de proceder em cada operação e situação.

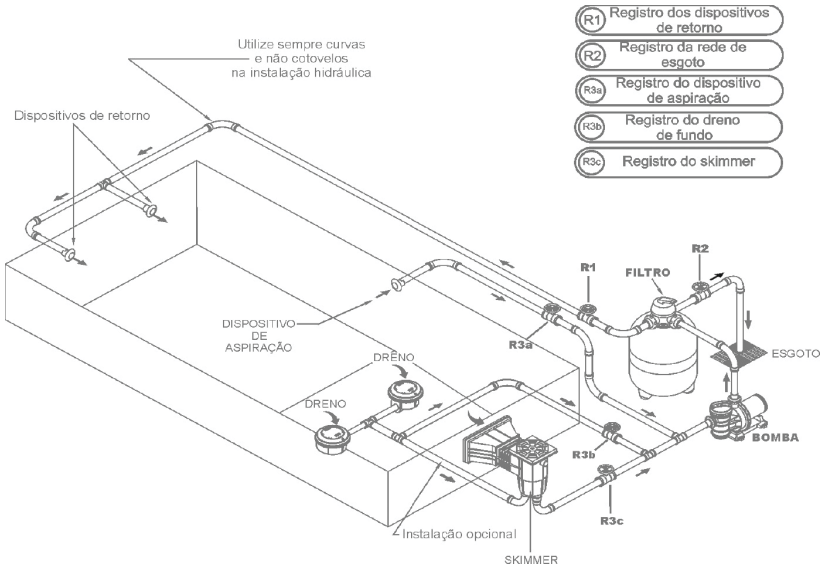


## LIMPEZA DO PRÉ-FILTRO

Mantenha sempre o filtro limpo. Através da tampa do pré-filtro, é possível identificar quando a limpeza se faz necessária.

Para limpeza proceda como abaixo:

1. Desligue a energia elétrica do motor;

2. Feche os registros das tubulações de sucção e descarga no caso de instalação “afogada”;

3. Abrir o pré-filtro - Girar a tampa superior no sentido anti-horário e remover a tampa do pré-filtro;

4. Remover cesto coletor - Puxe o cesto coletor para cima e limpe-o;

5. Recolocar cesto coletor - Encaixar o cesto coletor no pré-filtro alinhado com o bocal de entrada e ranhura interna, seu encaixe no fundo deve ser perfeito;

6. Fechar o pré-filtro – Encaixar corretamente o o-ring na tampa e efetuar o aperto.

# 7. FALHAS COMUNS E MÉTODOS DE SOLUÇÃO

| Problema | Causa Próvavel | Solução |
|---|---|---|
| Motor não liga - não parte | 1 Capacitor danificado;<br>2 Baixa Tensão;<br>3 Motor queimado; | 1 Substituir o capacitor;<br>2 Verificar tensão na partida do produto;<br>3 Solicitar visita técnica para analisar a ligação do equipamento; |
| Motor não gira | 1 Capacitor danificado;<br>2 Rotor/eixo travado;<br>3 Impurezas (sujeira); | 1 Substituir o capacitor;<br>2 Gire o eixo traseiro para destravor o rotor;<br>3 Remova a tampa frontal e efetue a limpeza; |
| Motor c/ rendimento abaixo | 1 Baixa Tensão;<br>2 Ligação elétrica errada; | 1 Verificar tensão na partida do produto;<br>2 Solicitar visita técnica para analisar a ligação do equipamento; |
| Motor aquecendo | 1 Ventilação insuficiente;<br>2 Baixa Tensão; | 1 Verificar local de instalação, necessário ventilação apropriada. Verificar ventilação traseiro se a helice está danificada;<br>2 Verificar tensão na partida do produto; |
| Filtragem não funciona - vazão de água | 1 Entrada de ar no sistema;<br>2 Rotor entupido;<br>3 Tubulação/cesto de filtragem obstruídos; | 1 Verificar fechamento da tampa do filtro.Verificar tampa dreno/purga;<br>2 Efetuar limpeza no rotor;<br>3 Efetuar limpeza no cesto do pré filtro; |
| Filtragem não funciona - baixa pressão | 1 Rotação invertida;<br>2 Distribuidor de retorno aberto;<br>3 Manômetro;<br>4 Motor trabalhando lentamente; | 1 Solicitar visita técnica para analisar a ligação do equipamento;<br>2 Verificar dispositivo de retorno se está na posição correta;<br>3 Efetuar a troca do manometro para melhor acompanhamento;<br>4 Verificar tensão na partida do produto. Solicitar visita técnica para analisar o sistema; |
| Filtragem não funciona - alta pressão | 1 Manômetro;<br>2 Distribuidor fechado;<br>3 Areia do reservatório saturada;<br>4Tubulação de retorno; | 1 Efetuar a troca do manômetro para melhor acompanhamento;<br>2 Verificar dispositivo se está na posição correta;<br>3 Efetuar a operação de retrolavagem e operação pré filtro;<br>4 Efetuar a troca da tubulaçao caso seja inferior ao diâmetro do conector da moto bomba; |
| Ruído elevado no motor | 1 Rolamento eixo do motor;<br>2 Bolha de ar na tubulação;<br>3 Obstrução do tubo de sucção;<br>4 Tubulação de sucção com diametro reduzido; | 1 Efetuar a troca do rolamento;<br>2 Efetuar a limpeza do pré filtro;<br>3 Efetuar a limpeza do tubo de sucção;<br>4 Efetuar a troca da tubulaçao caso seja inferior ao diâmetro do conector da moto bomba; |
| Motobomba não opera corretamente acima do nivel da água | 1 Verificar sistema hidráulico - excesso de curvas e derivações. | 1 Instalar válvula de retenção para manter a tubulação sempre com água. |

| Problema | Causa Próvavel | Solução |
|---|---|---|
| Vazamento na bomba | 1 Golpe de ariete<br>2 Selo mecânico (vedante mecânico)<br>3 Funcionamento a seco (registros fechados) | 1 Efetuar a troca das vedações internar. Solicitar visita tecnica para analisar o sistema;<br>2 Efetuar a troca do selo mecânico. Solicitar visita tecnica para analisar o sistema;<br>3 Efetuar a troca das peças danificas. Solicitar visita tecnica para analisar o sistema; |
| Motobom liga e desliga intermitentemente | 1 Oscilaçao de tensão elétrica;<br>2 Protetor térmico do motor; | 1 Verificar tensão na partida do produto. Solicitar visita tecnica para analisar o sistema;<br>2 Verificar tensão na partida do produto. Verificar local de instalação, necessário ventilação apropriada. Verificar ventilação traseiro se a helice está danificada. Solicitar visita tecnica para analisar o sistema; |
| Bolhas no sistema de filtragem | Nivel da caixa de água - abaixo da piscina<br>Entrada de ar no sistema<br>Micro furo na mangueiro do aspirador | Completar nivel da caixa de água com o mesmo nivel da piscina<br>Verificar tubulaçao de sucção e fechamento da tampa do pré filtro<br>Verificar mangueira do aspirador e efetuar a troca |

# 8. INFORMAÇÕES IMPORTANTES

Nunca substitua a motobomba da sua piscina por outra de maior potência sem antes analisar as condições de vazão do seu sistema hidráulico, principalmente se os drenos de fundo são compatíveis em segurança com esta nova bomba de água. Velocidade máxima de sucção por dreno 0,5 m/s (conforme ABNT / NBR 10.339). O não cumprimento das normas desde o projeto até a construção, instalação e manutenção dos acessórios da piscina, seja ela privada ou pública, torna eminentes os riscos de acidentes graves, podendo ser fatais para adultos e crianças.

Faça manutenções periódicas nos drenos ou grades de fundo instalados na piscina, inspecione as condições da grade de proteção e respeite o volume máximo de vazão especificado pelo fabricante dos acessórios instalados no seu sistema. Todos os fabricantes e fornecedores de acessórios para piscina recomendam a instalação de no mínimo 2 drenos ou grades de fundo por piscina, independente do modelo do acessório (Anti-turbilhão ou grade), respeitando sempre as normas de segurança prescritas na ABNT. Piscinas com apenas 1 dreno devem ser submetidas a uma análise técnica que possa assegurar as reais condições de segurança.

**IMPORTANTE!**
Caso sua bomba de água seja o modelo Aquaflow Connect, siga os passos abaixo para configurar o produto no APP Connect Komeco

# 9. CONEXÃO AQUAFLOW AO SISTEMA CONNECT KOMECO

## 9.1 criação de conta pelo app

Para criar sua conta no APP, localize na parte inferior da tela "Ainda não sou cadastrado", clique e inicie o processo.
Leia atentamente os Termos e Condições de uso, para continuar a utilização do APP você deve aceitar as condições. São apenas 4 etapas:

Cadastre seu nome completo ou como deseja ser chamado;

Digite seu e-mail, esse e-mail será usado para conceder seu acesso ao APP;

Crie sua senha segundo os critérios de segurança estabelecidos pelo APP;
Selecione uma das opções de como deseja receber mais informações;

Atenção! Você receberá um e-mail com o código de validação. Esse e-mail pode ser direcionado para a caixa de spam.

Digite o código recebido por e-mail e pronto! É só acessar o APP.

**ALERTA: Tenha cuidado quando for digitar o seu e-mail durante o registro, ele será usado caso você esqueça sua senha.**

## 9.2 Criação de locais e ambientes

É necessário criar um local (do tipo residência ou comércio) e ambiente (cômodo do local) para instalar o sistema Connecct Wi-Fi veja como é fácil:

• Abra seu APP, localize e clique na página principal "CRIE SEU PRIMEIRO LOCAL";

• Digite o nome do LOCAL, exemplo "Casa da cidade";

• Selecione qual o tipo de LOCAL, Residencial

## 9.3 Conexão do SISTEMA AQUAFLOW CONNECT AO Connect Komeco

Certifique-se de ter criado um Local e Ambiente, caso contrário não conseguirá seguir as etapas abaixo:

Clique em "ADICIONE SEU PRIMEIRO DISPOSITIVO";

Verifique a instalação do equipamento na rede elétrica e se surgiu uma rede Wi-Fi com o nome "KomecoBomba_XXXX" depois clique em "Sim";

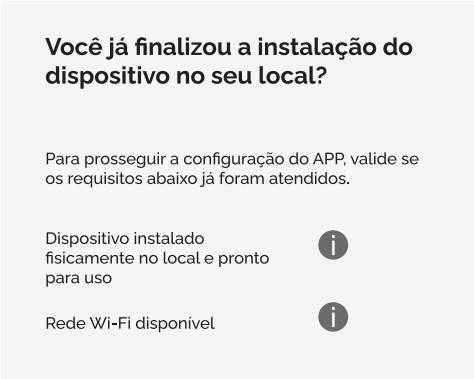


Você será lembrado pelo APP que deve estar conectado na mesma rede Wi-Fi que o Sistema Aquaflow Connect será conectado;

Quando o APP perguntar sobre o tipo de dispositivo, selecione "**SISTEMA DE FILTRAGEM**";

Preencha manualmente o número de série do seu equipamento localizado na embalagem ou então leia o QR Code localizado na tampa superior da Bomba Aquaflow para realizar o preenchimento de forma automática;

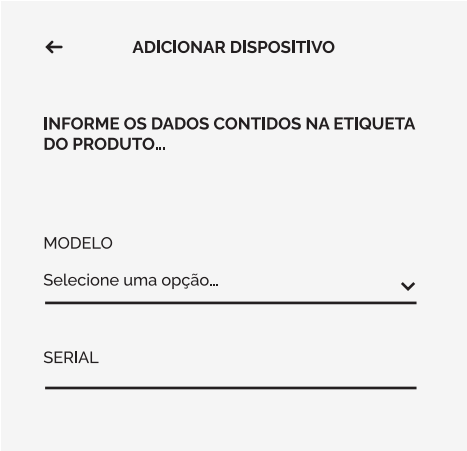


Preencha as informações de data de instalação (opcional), nome, local e ambiente do dispositivo e clique em "Próximo Passo";

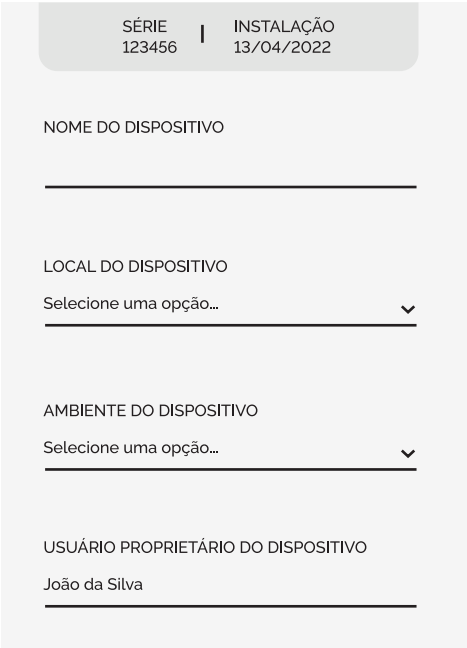

Nesta tela, você deverá preencher o nome da rede Wi-Fi em que pretende conectar o dispositivo (SSID) e a senha da rede, em sequência clicar em “Próximo Passo”. O nome da rede Wi-Fi que seu celular está conectado aparecerá automaticamente no campo “SSID” e você deverá preenchê-lo se isso não ocorrer automaticamente.

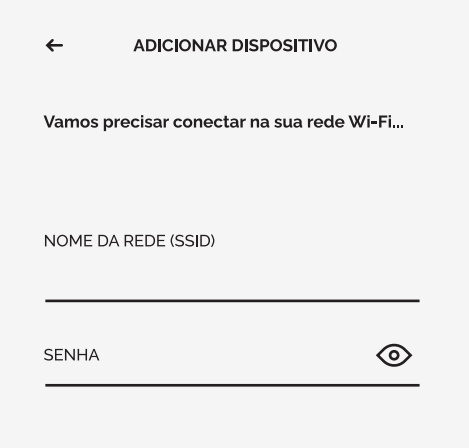


Atenção! Caso você não permita acesso à localização, o aplicativo não será capaz de preencher o nome da rede de forma automática.

Nesse momento o APP fará uma busca pela rede Wi-Fi gerada pelo Sistema Aquaflow Connect quando essa rede for localizada, aparecerá na tela o nome: “KomecoBomba_XXXX”, caso apareça o botão “Conecte” pressione-o. Após essa etapa, a conexão entre o APP e o Sistema Aquaflow Connect deve ser iniciada;

- Localizando rede do dispositivo
- Conectando dispositivo
- Enviando dados da rede Wi-Fi
- Registrando dispositivo na nuvem
- Configurando app

A configuração pode demorar entre 10 e 60 segundos de acordo com a qualidade da rede Wi-Fi no local;

Ao finalizar você será informado que está tudo pronto.

# 10. INTERFACE WEB EMBARCADA

Mesmo sem ter o aplicativo instalado, o Sistema Aquaflow Connect pode ser controlado pela página web embarcada disponível no produto.

Primeiramente, faça a conexão do produto com a rede elétrica de acordo com as instruções passadas neste manual.

Para acessar a página, abra a tela de conexões Wi-Fi do seu smartphone e se conecte ao AP do Sistema Aquaflow Connect "KomecoBomba_XXXX", onde os "X" correspondem ao final do endereço MAC do dispositivo.

Abra o seu navegador e digite 192.168.4.1 no campo de endereço para carregar a interface web Komeco.

A página abaixo será exibida e você poderá ligar e desligar o relé através do seu celular.

# 11. RESET WI-FI

Para realizar o reset do Sistema Aquaflow Connect, você deve localizar o botão na parte externa da Bomba de água e siga as instruções:

Mantenha o produto energizado, pressione o botão de reset localizado na parte externa da bomba por 10 segundos e então solte.

Aguarde um momento e verifique nas redes Wi-Fi disponíveis do seu dispositivo se a rede KomecoBomba_XXXX apareceu novamente. Se sim, seu reset foi concluído com sucesso, caso contrário, repita o processo.

Esse produto contém placa/módulo KORL16.
Homologação ANATEL: 04535-21-13816

*Este equipamento não tem direito à proteção contra interferência prejudicial e não pode causar interferência em sistemas devidamente autorizados.*

# 12. TERMO DE GARANTIA

**A Garantia inicia-se a partir da data de emissão d a Nota Fiscal d e Compra do praduto e tem prazo legal de 90 (noventa) dias, conforme dispõe o artigo 26, Inciso II da Lei nº 8.078, de 11.09.1990, Código de Defesa da Consumidor.**

O produto Instalado por uma ASSISTÊNCIA CREDENCIADA KOMECO tem a GARANTIA estendida por mais 9 (nove) meses, totalizando 12 (doze) meses de garantia, contra vícios de fabricação, contados a partir da data de emissão da Nota Fiscal de Compra do produto. A ASSISTÊNCIA CREDENCIADA KOMECO deverá emitir uma Nota Fiscal de Prestação de Serviço, para que a garantia estendida seja efetivada.
Quando instalado através de assistência não credenciada, a KOMECO não se responsabiliza por mau funcionamento, inoperância, ou qualquer dano provocado durante a instalação. Nesta situação o produto terá somente a garantia de 90 (noventa) dias, conforme dispõe o artigo 26, inciso II da Lei nº 8.078, de 1 1.09.1990, Código de Defesa do Consumidor.

**Quando for solicitar serviço em garantia, tenha e m mãos:** Nota Fiscal de Compra do Produto; Nota Fiscal de Prestação de Serviço de Instalação do Produto. Esta é a única maneira de comprovação, para obter a garantia estendida do produto, descrita neste termo de garantia. **Caso o proprietário não possua os documentos acima citados ou estas estiverem rasuradas, alteradas ou preenchidas incorretamente, a garantia não será concedida.**

**Para a instalação dos produtos KOMECO, com ASSISTÊNCIA CREDENCIADA KOMECO, entre em contato com SAC ou acesse o site: www.komeco.com.br**

**A Garantia KOMECO só cobre VÍCIOS DE FABRICAÇÃO.**

**A GARANTI A KOMECO NÃO COBRE :**

Defeitos decorrentes de:
a) mau uso ou uso indevido;
b) queda do aparelho ou transporte inadequado;
c) adição de peças adquiridas de outro fornecedor;
d) ligação do equipamento em tensão inadequada, oscilação de tensão de alimentação;
e) exposição do aparelho diretamente ao sol, chuva, ventos, umidade excessiva ou em locais com alta taxa de salinidade;
f) instalação em desacordo com o manual que acompanha o aparelho;
g)Danos causado por uso de água de poços artesianos, ou similares;
h)Danos causados por instalações em posições incorretas, conforme descrito no manual.

Regulagens em pressostato (chave de pressão ou fluxostato, ajuste e limpeza.

Aparelho que contenha marcas e sinais feitos com tinta metálica, colorida ou similar, massa de acabamento, argamassa, cimento, ou sujeiras de qualquer espécie;
Este certificado de garantia é válido apenas para produtos vendidos e utilizados em território brasileiro.

Esta garantia anula qualquer outra assumida por terceiros, não estando nenhuma pessoa jurídica ou física habilitada para fazer exceções ou assumir compromissos em nome da KOMLOG IMPORTAÇÃO LTDA.

**INFORMAÇÕES ADICIONAIS:**

Modelo do produto: _____

Data da instalação:_____

**Lembre-se**

Os serviços prestados (instalação ou garantia) por Assistência Técnica Credenciada KOMECO, podem ter cobrança adicional (deslocamento) em função da distância entre sua residência, ou destino do aparelho e a Assistência Técnica Credenciada KOMECO. Exija sempre da Assistência Credenciada KOMECO, ou Instalador nota fiscal ou recibo com a descrição dos serviços prestados. Só assim você poderá solicitar a garantia dos serviços de instalação (90 dias).

Aumente a vida útil do seu equipamento realizando manutenções preventivas (não coberto pela garantia). A garantia KOMECO é assegurada somente para aparelho com fins de uso doméstico. Para utilização de qualquer outra finalidade consulte o fabricante, via página oficial www.komeco.com.br.

# 13. AUTENTICAÇÃO DE INSTALAÇÃO

## AUTENTICAÇÃO DA INSTALAÇÃO

O preenchimento deste formulário é obrigatório, podendo ser preenchido pelo Cliente ou Instalador Credenciado, devendo conter assinatura e carimbo do responsável pela instalação. O preenchimento deste formulário não dispensa apresentação de nota fiscal de compra e comprovante de instalação por mão de obra Credenciada KOMECO.

Nome do Cliente:_____

Instaladora Credenciada:_____ Data:_____

Endereço da instaladora: _____Telefone:_____

N° da nota fiscal:_____Data:_____

Declaro ter instalado este aparelho dentro das normas vigentes e de acordo com este manual.

_____ _____

Nome Instalador Credenciado RG Instalador Credenciado

**Para garantir maior durabilidade ao seu equipamento realize manutenção preventiva anualmente.**

KOMECO

komeco.com.br

# SAC

**4007 1806**

*(Capitais e regiões metropolitanas)*

**0800 701 4805**

*(Demais localidades)*