DWS780-B2_TIPO1

SERRA ESQUADRIA 12 220V C/ BRAC. TELESCOP.

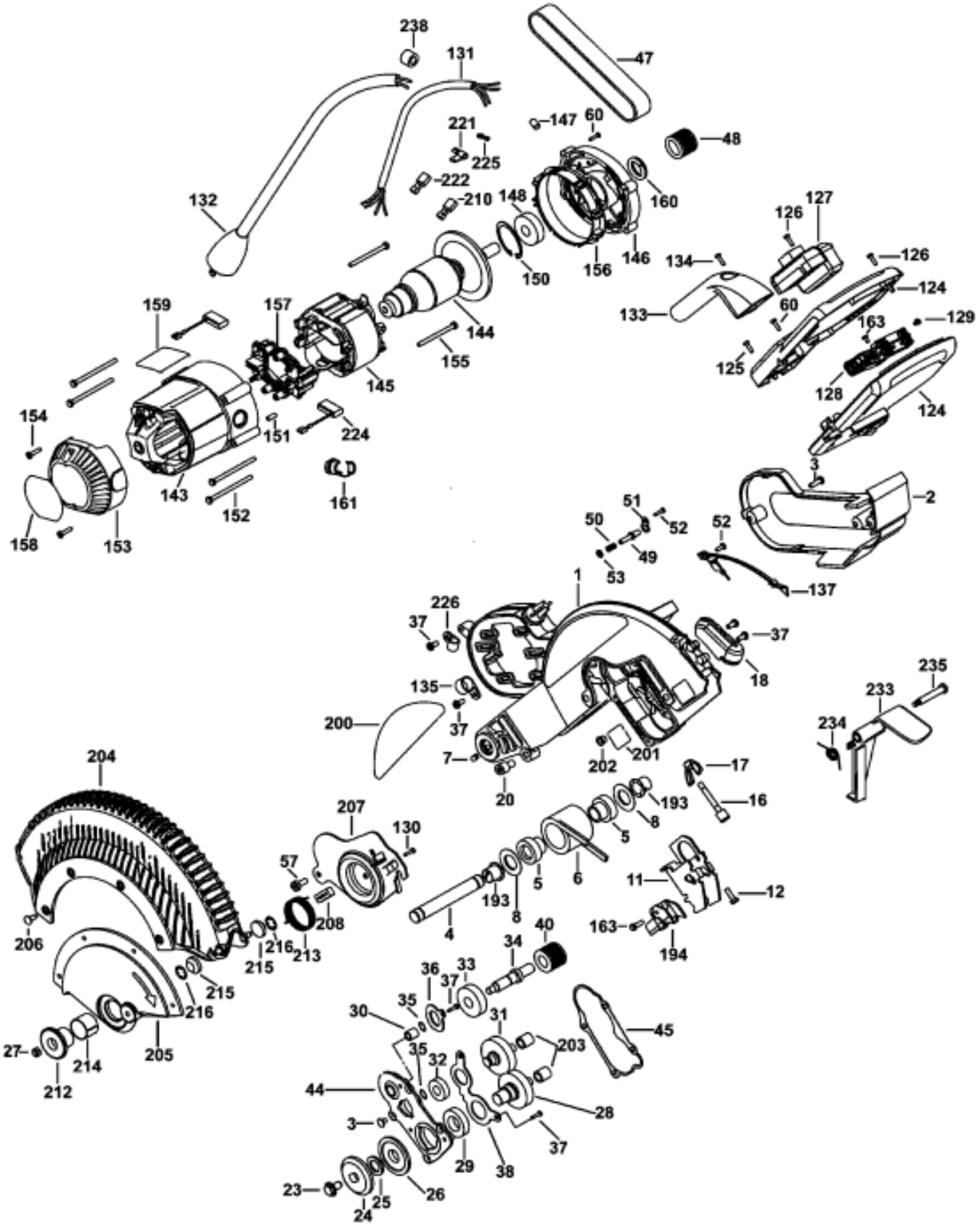

DWS780-B2_TIPO1

SERRA ESQUADRIA 12 220V C/ BRAC. TELESCOP.

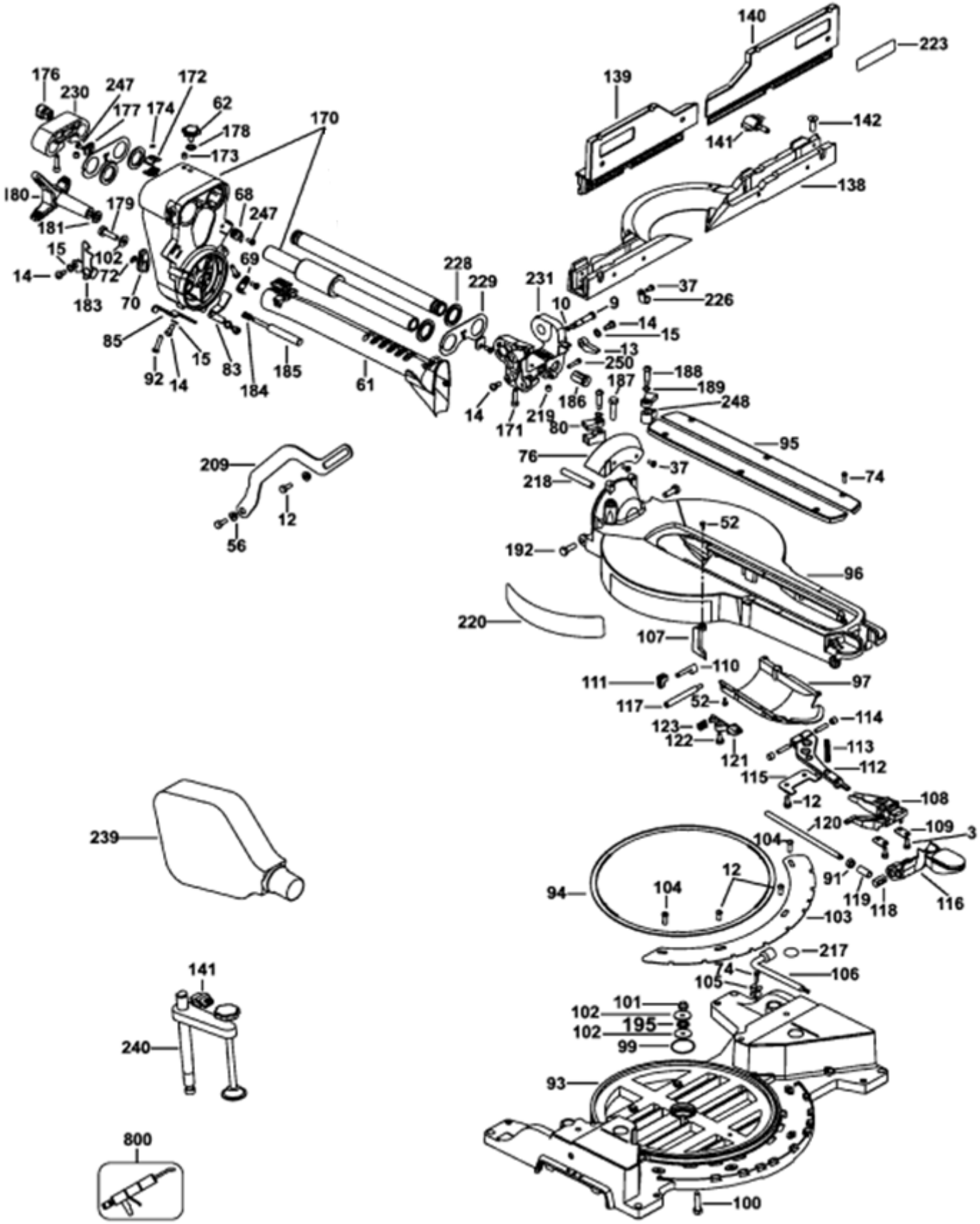

Posição	Peça	Referência	Type	Qtde
1	N240379	CONJ. DO BRACO	Tipo 1	1
1	N088873	CONJ. DO BRACO Mudou para: N240379	Tipo 1	1
	618193-00	TAMPA DA CORREIA	Tipo 1	1
3	330045-14	PARAFUSO M5 X 16MM T25ACO	Tipo 1	#
4	146751-00	EIXO	Tipo 1	1
#	146732-00	ESPACADOR	Tipo 1	
6	N039404	MOLA	Tipo 1	1
7	150075-00	PARAFUSO	Tipo 1	
8	148296-00	ARRUELA MOLA	Tipo 1	
9	387130-00	PINO TRAVA	Tipo 1	1
10	034158-00	ANEL O RING	Tipo 1	1
11	N058304	GUARDA TRASEIRO	Tipo 1	1
12	330045-23	PARAFUSO M6 X 16MM T30ACO	Tipo 1	8
13	153603-01	APOIO LATERAL	Tipo 1	1
14	153639-00	PARAFUSO	Tipo 1	#
15	153655-00	ARRUELA	Tipo 1	
16	618197-00	PARAFUSO DE AJUSTE Mudou para: N185664	Tipo 1	1
16	N185664	PARAFUSO DE AJUSTE	Tipo 1	1
17	150718-00	PORCA BORBOLETA	Tipo 1	1
18	N030317	CONJUNTO DO LASER Mudou para: N515802	Tipo 1	1
18	N515802	CONJ. DO LASER	Tipo 1	1
20	618198-00	PARAFUSO BATENTE	Tipo 1	1
23	145344-01	PARAFUSO	Tipo 1	1
24	151962-01	FLANGE EXTERNA	Tipo 1	1
	#152636-00	ARRUELA DA LAMINA	Tipo 1	1
26	644999-00	FLANGE INTERNO	Tipo 1	1
28	393702-00SV	CONJ. ENGRENAGEM E EIXO	Tipo 1	1
29	330003-66	ROLAMENTO DE ESFERAS6904DU NSK C14	Tipo 1	1
30	391616-00	ROLAMENTO DE AGULHAS 26mm X 36,05mm	Tipo 1	1
31	393703-00SV	CONJ. EIXO ENGR.INTERNA INTERMEDARIA Mudou para: NA135793	Tipo 1	1
31	NA135793	CONJ. EIXO ENGR.INTERMEDIARIA	Tipo 1	1
32	605040-20	ROLAMENTO 6001 12MM X28MM X 8MM	Tipo 1	1
32	330003-09	ROLAMENTO DW352 Mudou para: 605040-20	Tipo 1	1