semco
displays e expositores
comunicação promocional

Gabarito para criação de arte

Painel Pantográfico 120x230 Curvo

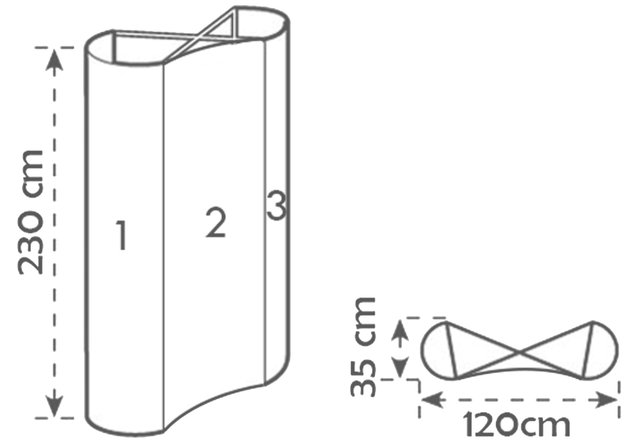

Área não visível pela frente
Non visible area from front

Lâmina curva
Curved blade

Linha de corte
Trim line

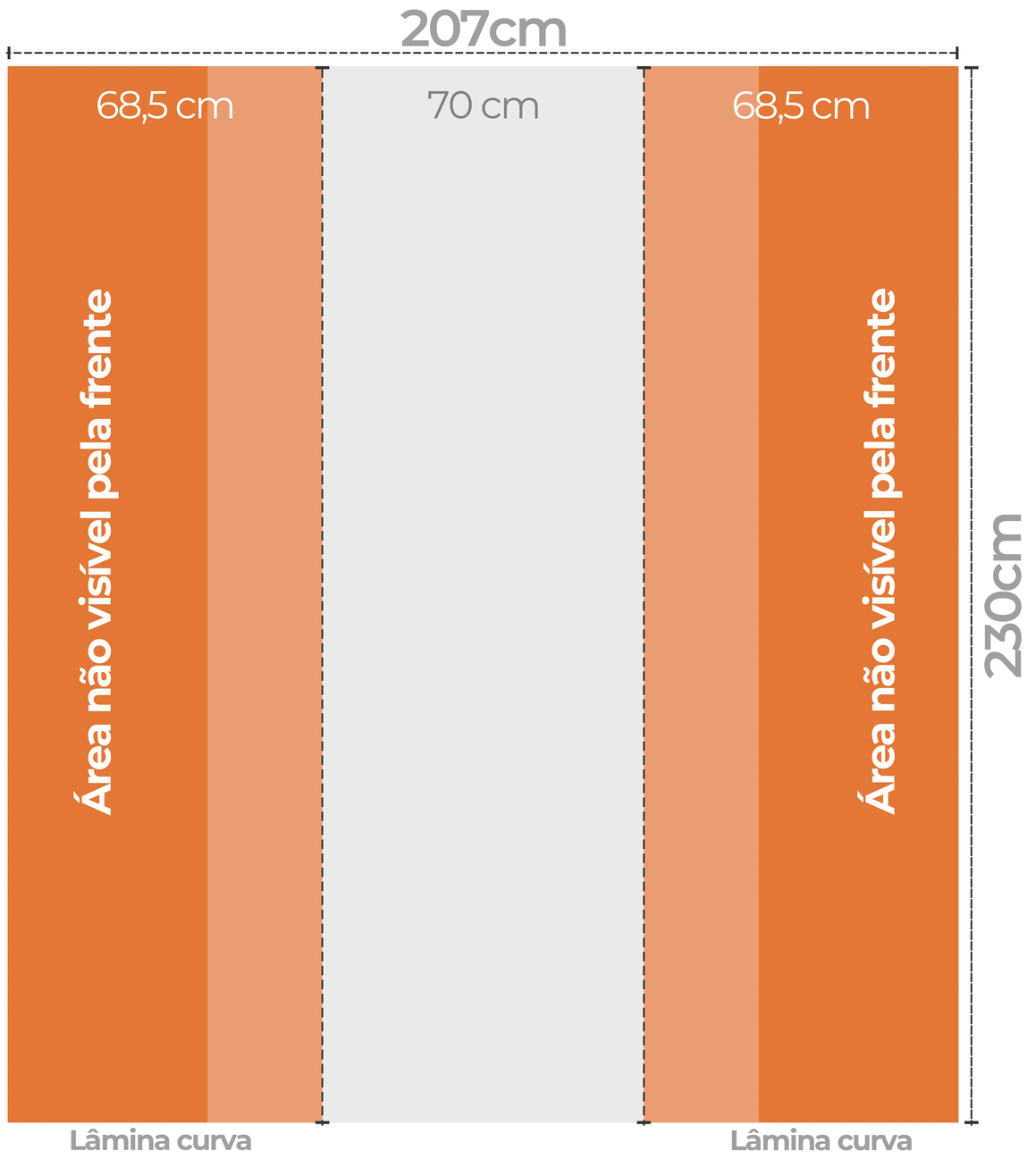

Observações:

-Tamanho final: 207x230 cm;

-Padrão de cores: CMYK;

-Arquivos abertos (PSD, CDR, PDF) devem ter as fontes convertidas em curvas;

-Resolução máxima 120 dpi's.

Gabarito em escala 1:1 (cm)