# Lareira **DUPLA FACE** inserte

Castellar®

Nada melhor que desfrutar do conforto de uma lareira. Algumas opções podem chamar mais atenção que as outras. É o caso da lareira Dupla Face. Esse modelo não fica restrito apenas à parede e permite uma visão privilegiada do fogo, a partir de dois ambientes diferentes.

Design moderno e atraente tem um toque todo especial do aço. A porta de vitrocerâmico garante a segurança e o rendimento na combustão de energia. Elimina o risco de soltar fagulhas, sem fumaça e cinzas no chão.

**COMBUSTÍVEL**: Lenha

**MODELO**: Inserte

**VOLUME AQUECIDO:** 442m³ a 625m³

**EFICIÊNCIA:** 73%

**MATERIAL:** Aço

GREEN BUILDING COUNCIL BRASIL

@castellarlareiras

www.castellarlareiras.com.br | castellar@castellarlareiras.com.br | (51) 3696-2165

# Lareira **DUPLA FACE** inserte

Castellar®

## DESENHO TÉCNICO

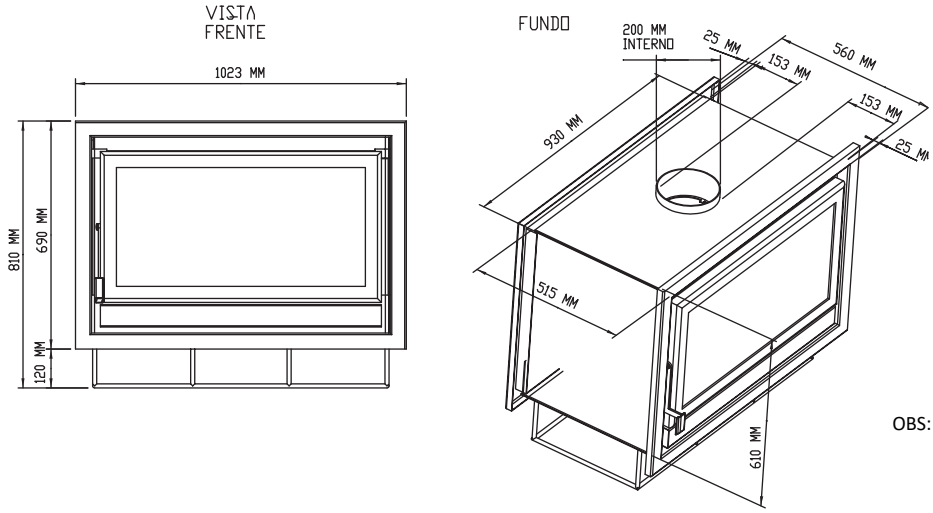


OBS: Tolerância de + ou 5mm

## DESCRIÇÃO TÉCNICA

LAREIRA DUPLA FACE INSERTE 1020

| Modelo | Combustível | Potência | Rendimento vol. Aquecido (área de piso) | Consumo | Eficiência Aproximada | Volume aquecido | Ventilador | Volume aquecido com ventilador |
|---|---|---|---|---|---|---|---|---|
| Inserte | Lenha | 9 a 14kw | 240 m² | 1,9 a 4,3kg | 73% | 625m³ | Sim | 260m³/h |

| Dupla combustão | Diâmetro da chaminé | Peso | Material | Comprimento recomendável dos toros | Comprimento máximo dos toros | Posicionamento dos toros | Material da chapa guarda fogo | Volume da fornalha (m³) |
|---|---|---|---|---|---|---|---|---|
| Não | 200mm | 195 | Aço | 700 mm | 750mm | de lado | Aço carbono | 0,16 |

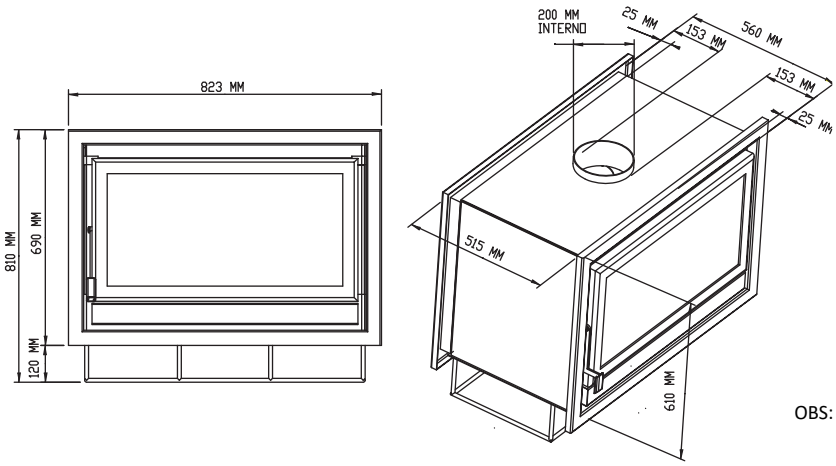


OBS: Tolerância de + ou 5mm

## DESCRIÇÃO TÉCNICA

LAREIRA DUPLA FACE INSERTE 830

| Modelo | Combustível | Potência | Rendimento vol. Aquecido (área de piso) | Consumo | Eficiência Aproximada | Volume aquecido | Ventilador | Volume aquecido com ventilador |
|---|---|---|---|---|---|---|---|---|
| Inserte | Lenha | 8 a 13kw | 160 m² | 1,9 a 3,9kg | 73% | 442m³ | Sim | 260m³/h |

| Dupla combustão | Diâmetro da chaminé | Peso | Material | Comprimento recomendável dos toros | Comprimento máximo dos toros | Posicionamento dos toros | Material da chapa guarda fogo | Volume da fornalha (m³) |
|---|---|---|---|---|---|---|---|---|
| Não | 180mm | 180 | Aço | 500 mm | 550mm | de lado | Aço carbono | 0,12 |