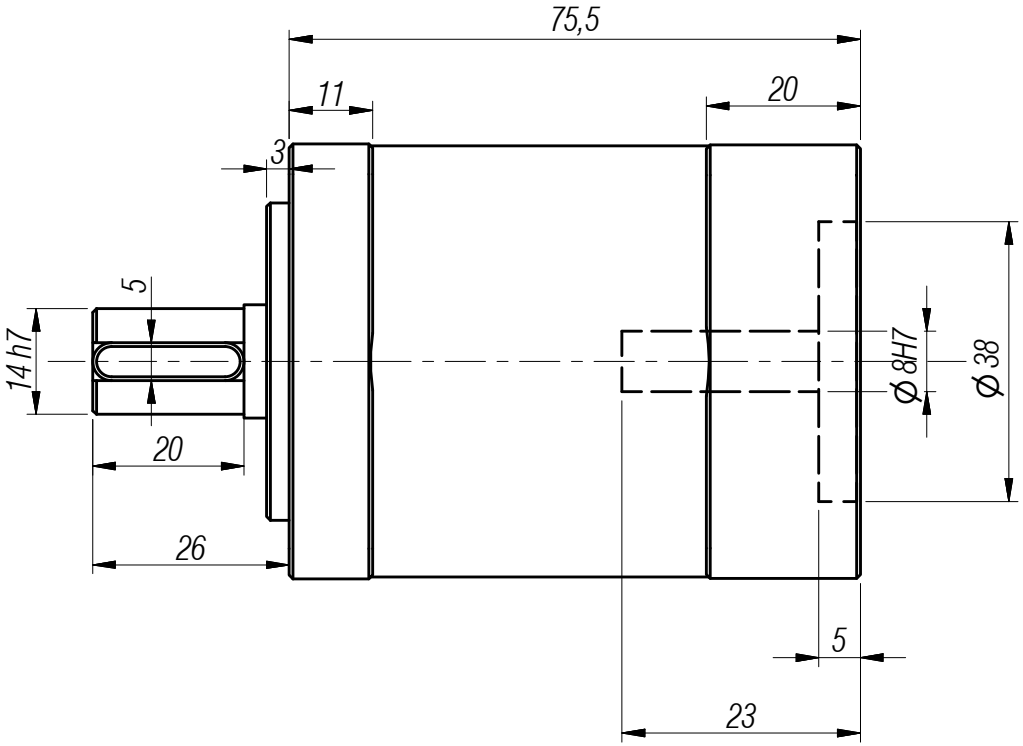


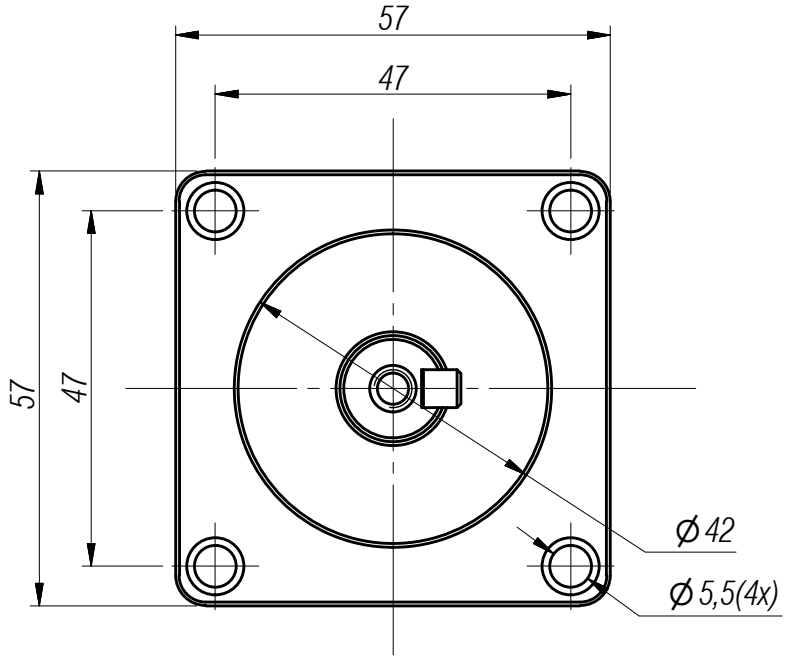


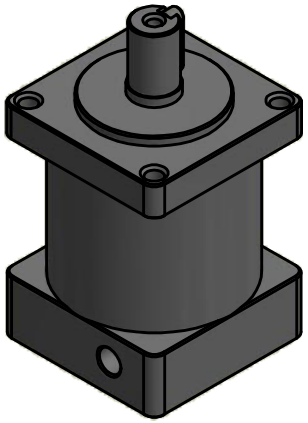

Este projeto é de propriedade intelectual de seus autores, podendo ser utilizados somente de acordo com os limites contratuais. Portanto é vedada sua utilização em parte ou no todo sem expressa autorização dos seus autores.

| Dimensões sem tolerância: DIN 7168 | | | | | | | | | | | |
|---|---|---|---|---|---|---|---|---|---|---|---|
| Dimensões mm | 0,5-3,0 | 3,0-6,0 | 6,0-30 | 30-120 | 120-315 | 315-1000 | 1000-2000 | Tolerância Angular | | | |
| Toler. c/ usinagem | ±0,1 | | ±0,2 | ±0,3 | ±0,5 | ±0,8 | ±1,2 | ATÉ 10mm | 10mm 30mm | 50mm 120mm | MAIS 120mm |
| Toler. bruta | ±0,2 | ±0,5 | ±1 | ±1,5 | ±2,0 | ±3,0 | ±4,0 | 1º | 30' | 20' | 10' |

| | | |
|---|---|---|
| PROJ. | 07/04/2021 | Paulo Delphino |
| APROV. | 07/04/2021 | Alex Ferraz |
| QUAL. | 07/04/2021 | Alex Ferraz |

spindle TECMAF solutions

TRATAMENTO TÉRMICO:

PESO APROX.: 0,21 kg

DENOMINAÇÃO:
- Linha de Produtos -
Redutor Planetário Nema

NÚMERO DO DESENHO: TMA.RP.N23-1:4 R00

ESCALA:

FORMATO: A4